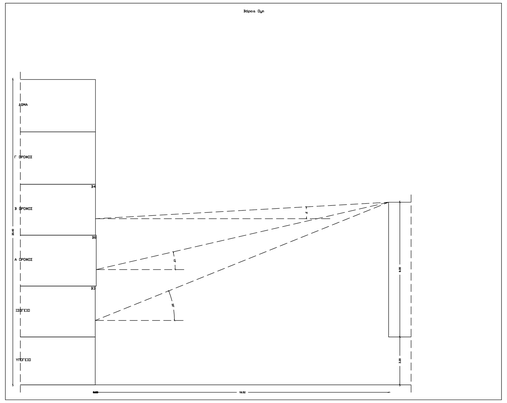

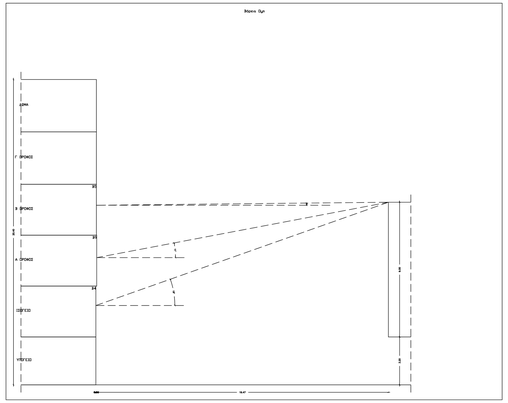

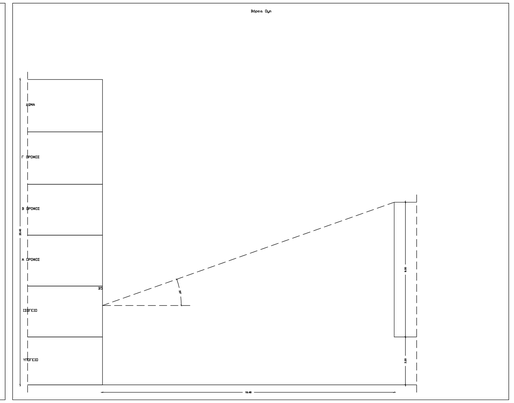

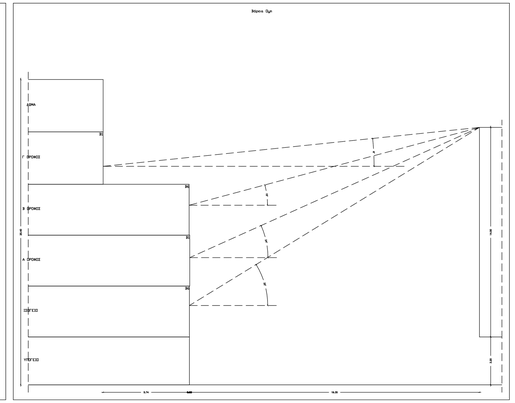

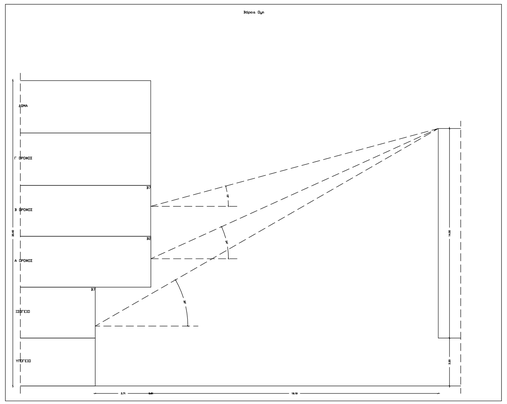

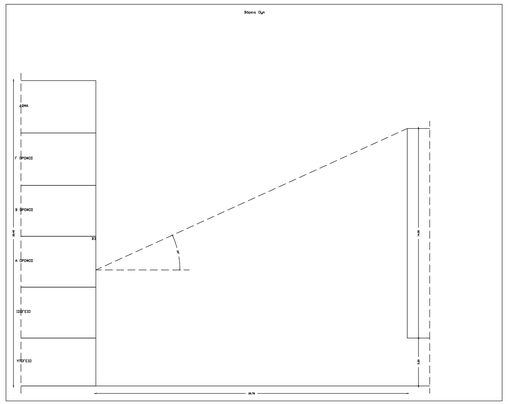

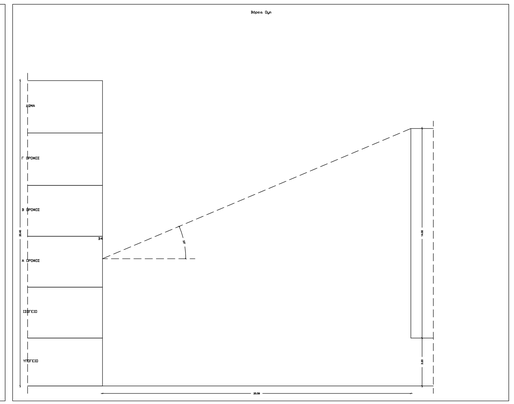

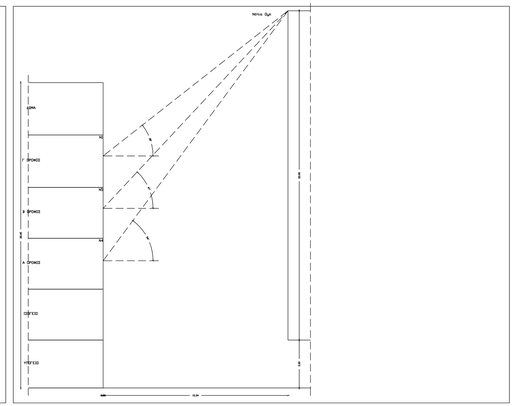

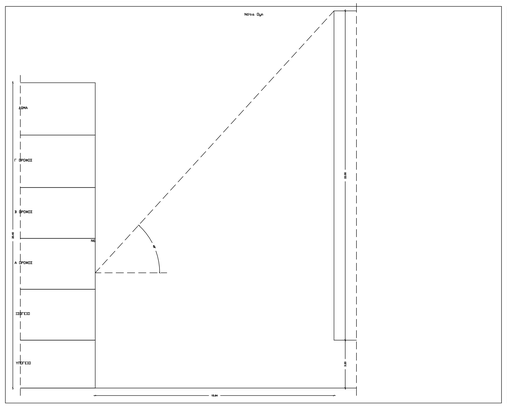

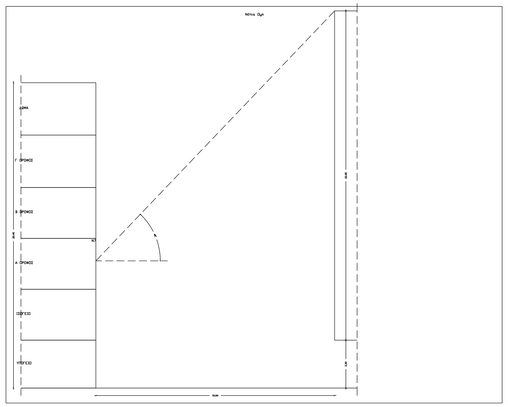

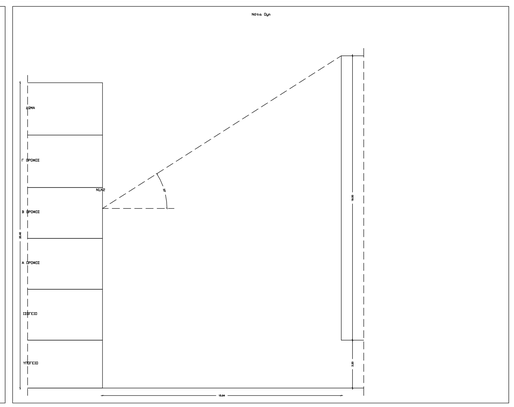

Επίπεδο : 2				
Κελύφη	Πραγματ/τιθαμός	Γωνία ανοιγμού/ εμποδίου	Παρ/ Θέρμανσης	Παρ/ ψύξης
Δ1	Z86	0	1.00	1.00
Δ2	Z86	0	1.00	1.00
Δ3	Z86	0	1.00	1.00
Β1	J6	0	1.00	1.00
Β2	J6	0	1.00	1.00
Α1	J06	0	1.00	1.00
Α2	J06	0	1.00	1.00
Β3	J6	22	0.96	0.86
Β4	J6	J9	0.96	0.87
Β5	J6	20	0.96	0.86
Β6	J6	32	0.95	0.84
Ν1	J96	0	1.00	1.00
Δ4	Z86	0	1.00	1.00
Ν2	J96	0	1.00	1.00
Δ5	Z86	0	1.00	1.00
Α3	J06	0	1.00	1.00
Α4	J06	0	1.00	1.00
Α5	J06	0	1.00	1.00
Α6	J06	0	1.00	1.00
Δ7	J6	30	0.95	0.84

Επίπεδο : 1				
Κελύφη	Πραγματ/τιθαμός	Γωνία ανοιγμού/ εμποδίου	Παρ/ Θέρμανσης	Παρ/ ψύξης
Α1	J06	0	1.00	1.00
Β1	J6	Z4	0.96	0.85
Β2	J6	Z4	0.96	0.85
Ν1	J96	0	1.00	1.00
Ν2	J96	0	1.00	1.00
Ν3	J96	0	1.00	1.00
Δ1	Z86	0	1.00	1.00
Δ2	Z86	0	1.00	1.00
Δ3	Z86	0	1.00	1.00
Α2	J06	0	1.00	1.00
Α3	J06	0	1.00	1.00
Α4	J06	0	1.00	1.00
Β3	J6	Z4	0.96	0.85
Β4	J6	Z3	0.96	0.86
Ν4	J96	54	0.36	0.83
Α5	J06	0	1.00	1.00
Ν5	J96	0	1.00	1.00
Ν6	J96	48	0.39	0.87
Ν7	J96	46	0.41	0.88
Β5	J6	0	1.00	1.00
Β6	J6	0	1.00	1.00
Β7	J6	0	1.00	1.00
Α6	J06	0	1.00	1.00
Α7	J06	0	1.00	1.00
Β8	J6	13	0.98	0.90
Β9	J6	J1	0.98	0.91
Ν8	J96	0	1.00	1.00
Δ4	Z86	0	1.00	1.00

Επίπεδο : 0				
Κελύφη	Πραγματ/τιθαμός	Γωνία ανοιγμού/ εμποδίου	Παρ/ Θέρμανσης	Παρ/ ψύξης
Ν1	J96	33	0.57	0.95
Ν2	J96	33	0.57	0.95
Α1	J06	0	1.00	1.00
Α2	J06	0	1.00	1.00
Β1	J6	0	1.00	1.00
Β2	J6	0	1.00	1.00
Β3	J6	0	1.00	1.00
Α3	J06	0	1.00	1.00
Α4	J06	0	1.00	1.00
Α5	J06	0	1.00	1.00
Ν3	J96	0	1.00	1.00
Α6	J06	0	1.00	1.00
Β4	J6	3	1.00	0.98
Β5	J6	1	1.00	0.99
Β6	J6	J5	0.97	0.89
Β7	J6	J5	0.97	0.89
Ν4	J96	0	1.00	1.00
Δ1	Z86	0	1.00	1.00
Ν5	J96	47	0.40	0.88
Α7	J06	0	1.00	1.00

Επίπεδο : -1				
Κελύφη	Πραγματ/τιθαμός	Γωνία ανοιγμού/ εμποδίου	Παρ/ Θέρμανσης	Παρ/ ψύξης
Ν1	J96	38	0.48	0.93
Α1	J06	0	1.00	1.00
Α2	J06	0	1.00	1.00
Α3	J06	0	1.00	1.00
Β1	J6	6	0.99	0.95

ALD
fotini - xyrafi

Κύριος Έργου: **ΔΗΜΟΣ ΓΑΛΑΤΣΙΟΥ**
ΔΙΕΥΘΥΝΣΗ ΤΕΧΝΙΚΩΝ ΥΠΗΡΕΣΙΩΝ
ΤΜΗΜΑ ΜΕΛΕΤΩΝ & ΕΡΓΩΝ

Έργο: ΚΑΤΑΣΚΕΥΗ ΔΙΠΛΟΥ ΒΙΟΚΛΙΜΑΤΙΚΟΥ ΒΡΕΦΟΝΗΠΙΑΚΟΥ ΣΤΑΘΜΟΥ (ΜΕ ΥΠΟΓΕΙΟ)

Θέση Έργου: ΠΑΠΙΑΦΛΕΣΣΑ-ΦΑΥΝΟΥ-ΚΥΜΟΘΟΗΣ, ΓΑΛΑΤΣΙ, Ο.Τ. 98/98

Κλειδί

Μελετητές Έργου

Τοπογραφική μελέτη	ΕΥΑΓΓΕΛΟΣ ΓΑΡΜΠΤΗΣ Πολιτικός Μηχανικός Ε.Μ.Π.
Αρχιτεκτονική μελέτη	ΦΩΤΕΙΝΗ ΣΥΡΑΦΗ Αρχιτέκτων μηχανικός
Στατική μελέτη	ΕΥΑΓΓΕΛΟΣ ΓΑΡΜΠΤΗΣ Πολιτικός Μηχανικός Ε.Μ.Π.
Μηχανολογική μελέτη	ΣΤΥΛΙΑΝΟΣ ΑΡ.ΒΕΝΕΒΗΣ Μηχανολόγος Μηχανικός

Φάση μελέτης: ΜΕΛΕΤΗ ΔΗΜΟΠΡΑΤΗΣΗΣ

Αριθμός σχεδίου: ΕΝΑΚ09

Τίτλος σχεδίου: ΚΕΝΑΚ - ΓΩΝΙΕΣ ΣΚΙΑΣΜΟΥ ΑΠΟ ΜΑΚΡΙΝΑ ΕΜΠΟΔΙΑ

Κλίμακα: 1:100

Ημερομηνία: ΑΥΓΟΥΣΤΟΣ 2022

Υπογραφή/Σφραγίδα μηχανικού:
ΣΤΥΛΙΑΝΟΣ ΑΡ.ΒΕΝΕΒΗΣ
ΔΙΠΛ. ΜΗΧΑΝΟΛΟΓΟΣ ΜΗΧΑΝΙΚΟΣ
ΜΕΛΟΣ Τ.Ε.Ε. - ΑΡ.ΜΗΤΡΩΟΥ 87328
ΑΙΓΙΝΗΣ 3 & ΚΑΡΑΓΙΩΡΓΗ ΣΕΡΒΙΑΣ 1
ΑΜΕΟΣΤΟΣ ΒΟΛΟΣ ΤΗΛ.: 24210 - 28.
τηλ.: 2421028888 e-mail: stylianos@ev.gr

ΦΩΤΕΙΝΗ Ο. ΣΥΡΑΦΗ
ΑΡΧΙΤΕΚΤΩΝ ΜΗΧΑΝΙΚΟΣ
ΑΡΙΣΤΟΤΕΛΟΥΣ 7 ΤΗΛ.: 210 - 5222.
ΑΡΙΣΤΟΤΕΛΟΥΣ 7 ΤΗΛ.: 210 - 5222.
ΑΡ.ΜΗΤΡΩΟΥ 17.

Υπογραφή/Σφραγίδα υπηρεσίας:
ΦΕΡΡΟΣ
ΒΑΣΙΛΕΙΟΣ
Ο ΠΡΟΪΣΤΑΜΕΝΟΣ ΤΗΣ ΔΙΕΥΘΥΝΣΗΣ ΤΕΧΝΙΚΩΝ ΥΠΗΡΕΣΙΩΝ